Soporte multifuncional de teléfono Q250 – FM09

Manual de instrucciones

Se trata de un soporte de montaje multifuncional diseñado para teléfonos inteligentes y otros productos portátiles, incluye la fijación del teléfono celular, amplificador de audio y transmisor de FM.

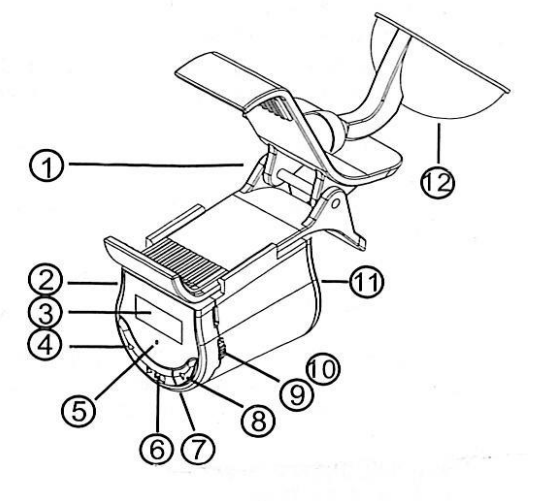

Visión general

1: Soporte de fijación para teléfono móvil.

2: Toma de entrada AUX de 3,5MM.

3: Indicador de frecuencia del transmisor FM Pantalla de frecuencia del transmisor FM.

4: ⏮

A: En estado de frecuencia de transmisión: Pulse brevemente la frecuencia de transmisión para disminuir 0,1MHz, mantenga pulsado 1MHz.

B: En el modo SP: Pulse una vez: Reproduce la última canción del iPhone.

5: Micrófono.

6: ⏯ Mantenga pulsado: Conmutar altavoz / Transmisor FM; pulsación corta: misma función con auriculares externos, como: Contestar/colgar llamada telefónica, reproductor de música/pausa

7. Indicador LED: Indicador LED: Azul: funcionando; rojo: cargando

8: ⏭

A: En estado de frecuencia de transmisión: Pulse brevemente la frecuencia de transmisión para aumentar 0,1 MHz, mantenga pulsado para 1MHz.

B: En modo SP: Pulse una vez: Reproduce la siguiente canción en iPhone.

9: Interruptor de encendido.

10: Toma de carga USB DC5V_MICRO.

11: Altavoz.

12: Ventosa de fijación.

Características del producto

1: Universal, apto para todo tipo de teléfonos móviles, GPS y otros dispositivos móviles portátiles.

2: Apto para uso en el hogar / oficina / coche.

3: Función de manos libres.

4: Trabajo como la navegación, la reproducción de vídeo.

5: Transmitir música desde el teléfono móvil al audio del coche.

6: Altavoz / FM transmisor de dos modos.

7: Pantalla digital de frecuencia de transmisión de FM, la última memoria.

8: Modo automático de ahorro de energía.

9: Estructura estable clip de ventosa.

10: Batería de litio recargable incorporada, diseño de bajo consumo.

Instrucciones operativas

1: Coloque el dispositivo en una posición bien ajustada al cristal, de manera que se fije correctamente.

2: Enganche el teléfono móvil y ajústelo a un ángulo adecuado.

3: Con el dispositivo en la posición adecuada, conecte el dispositivo al teléfono móvil a través de la toma de auriculares mediante el cable de audio suministrado.

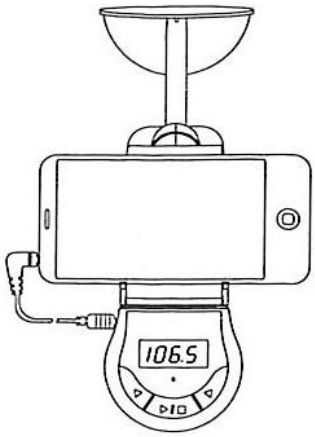

4: Encienda el dispositivo, el indicador LED azul se mostrará encendido.

5: Cuando la pantalla digital muestre 88.1-107.9, significa que está en modo transmisor FM, cambie para encender la radio FM del coche.

7: Mantenga pulsado el botón ▶II para cambiar el modo altavoz/transmisor FM, controle el volumen del teléfono móvil.

8. Durante una llamada, utilice el transmisor FM para escuchar la radio del coche: Durante una llamada, utilice el modo de transmisor de FM para lograr mejores resultados.

A: Ajuste la frecuencia del transmisor FM:

1 : Disminuya 0,1 MHz por pulsación corta al botón ⏮, disminuya 1MHz por pulsación larga.

2: Aumente 0,1 MHz por pulsación corta al botón ⏭, aumente 1MHz por pulsación larga.

3: O ajuste la frecuencia en la radio del coche.

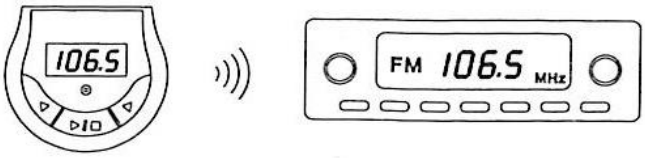

(**Nota:** Es mejor elegir una frecuencia vacía o débil en la radio del coche, para obtener un mejor rendimiento de voz)

B: Control

1: Mismas funciones que el modo auricular del teléfono móvil mediante una pulsación corta del botón ▶II.

C: Modo de ahorro de energía, cambia automáticamente al modo de ahorro de energía siguiendo estas condiciones:

1: Ninguna operación después de 30 segundos en modo de trabajo.

2: No hay entrada de audio después de 30 segundos en el modo FM.

3: Pulse cualquier tecla para despertar.

D: Recarga del dispositivo.

1. Recarga a través del cable de carga MICRO USB suministrado.

2. El indicador de carga rojo se enciende durante la carga, el tiempo de carga completa es de aproximadamente 2-3 horas.

3: El dispositivo se puede cargar mientras funciona; si es así, el indicador se vuelve rosa.

4: El cargador de coche suministrado también puede funcionar con otros dispositivos.

Especificaciones

1: Jack de entrada de audio: estándar de 3,5 mm.

2: Potencia de salida del altavoz: 4 ohmios / 2W.

3: Frecuencia de transmisión FM: 88. I 107.9MHz.

4: Cargador: DC5V 1ª.

5: Soporte de teléfono máximo: 10CM ancho.

6: Temperatura de funcionamiento -10 a 60 °C

7: Temperatura de almacenamiento -20 a 70°C

8: Tamaño del producto: 16CM * 5.6CM * 8CM Peso: 108g

Accesorios

1: Cable de audio (compatible con la mayoría de las marcas de teléfonos móviles con cable de audio estándar del mercado, como iPhones, Samsung, HTC, Huawei, etc.)

2: Cargador para coche

3: Cable de carga MICRO USB